GÂCHE EFF SÉRIE 1-8 PROFIX II

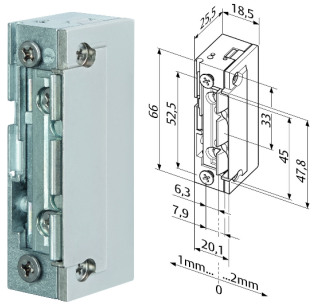

Gâche sans contact

EFF

Série Profix II ne nécessitant pas d'entaille dans le profil.

Résistance à l'effraction : 3750 N.
Diode de protection bipolaire.
Demi-tour réglable.

En option : Contact de signalisation intégré dans le demi-tour.

Caractéristiques

Références

Référence	Modele	Mode de fonctionnement	Tension	Décondamnation manuelle	Contact stationnaire	Contact de position	Prix HT
AA10050	118.05	Emission	10 à 24 Vac/Vcc	Non	Non	Non	**106,36 €**
AA10080	118.530	Emission	10 à 24 Vac/Vcc	Non	Non	Non	**0,00 €**
AA10051	118E	Emission	10 à 24 Vac/Vcc	Oui	Non	Non	**0,00 €**
AA10052	118E	Mécanique	Sans bobine	Oui	Non	Non	**85,92 €**
AA10075	118EY	Emission	10 à 24 Vac/Vcc	Oui	Non	Non	**131,32 €**
AA10070	118F	Emission	10 à 24 Vac/Vcc	Non	Non	Non	**0,00 €**
AA10060	118W	Emission	10 à 24 Vac/Vcc	Non	Non	Non	**0,00 €**
AA10061	118WE	Emission	10 à 24 Vac/Vcc	Oui	Non	Non	**0,00 €**
AA10053	138.05	Rupture	12 Vcc	Non	Non	Oui	**225,54 €**
AA10054	138.05	Rupture	24 Vcc	Non	Non	Oui	**225,54 €**
AA10055	138.05RR	Rupture	12 Vcc	Non	Non	Non	**505,39 €**
AA10056	138.05RR	Rupture	24 Vcc	Non	Non	Non	**490,65 €**
AA10081	138.530	Rupture	12 V DC	Non	Non	Non	**0,00 €**
AA10071	138F	Rupture	12 Vcc	Non	Non	Non	**0,00 €**
AA10072	138F	Rupture	24 Vcc	Non	Non	Non	**0,00 €**
AA10062	138W	Rupture	12 Vcc	Non	Non	Non	**0,00 €**
AA10063	138W	Rupture	24 Vcc	Non	Non	Non	**0,00 €**
AA10057	148	Emission	10 à 24 Vac/Vcc	Non	Oui	Non	**115,42 €**
AA10058	148E	Emission	10 à 24 Vac/Vcc	Oui	Oui	Non	**0,00 €**
AA10064	148W	Emission	10 à 24 Vac/Vcc	Non	Oui	Non	**0,00 €**
AA10065	148WE	Emission	10 à 24 Vac/Vcc	Oui	Oui	Non	**0,00 €**